Konstruktionsförslag 1,4 m fristående gödselbrunn

BETONG K30

ARMERING B500BT

LAGRINGSHÖJD 1,4 M

SKALBLOCKEN STAPLAS I HALVSTENSFÖRBAND

HÖRNBLOCKEN STAPLAS VÄXELVIS SKIFTADE

INSIDA ASFALTSTRYKES TILL FULL TÄTNING

GÄLLANDE STATLIGA NORMER FÖR ARBETETS
UTFÖRANDE SKALL FÖLJAS

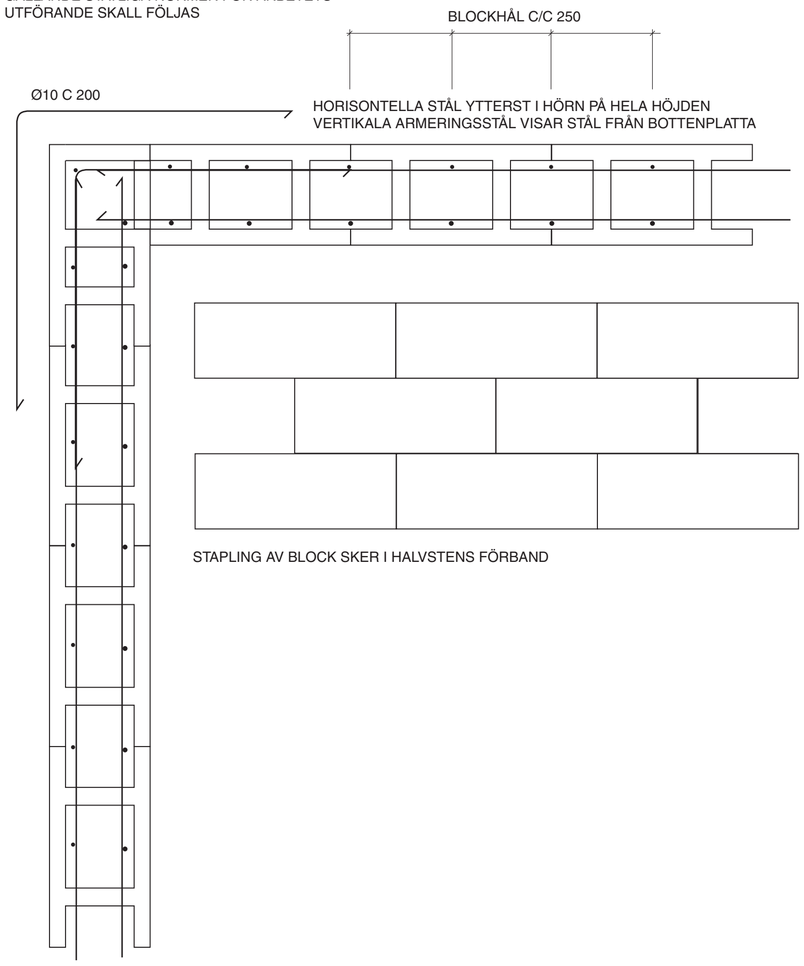

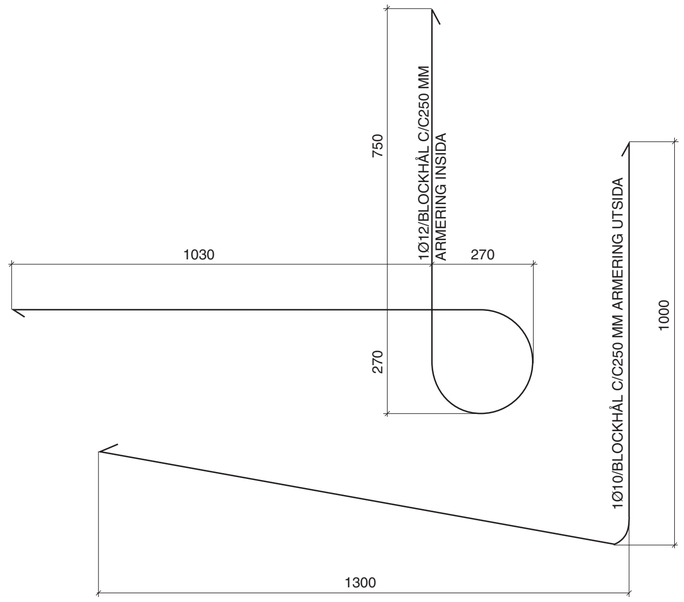

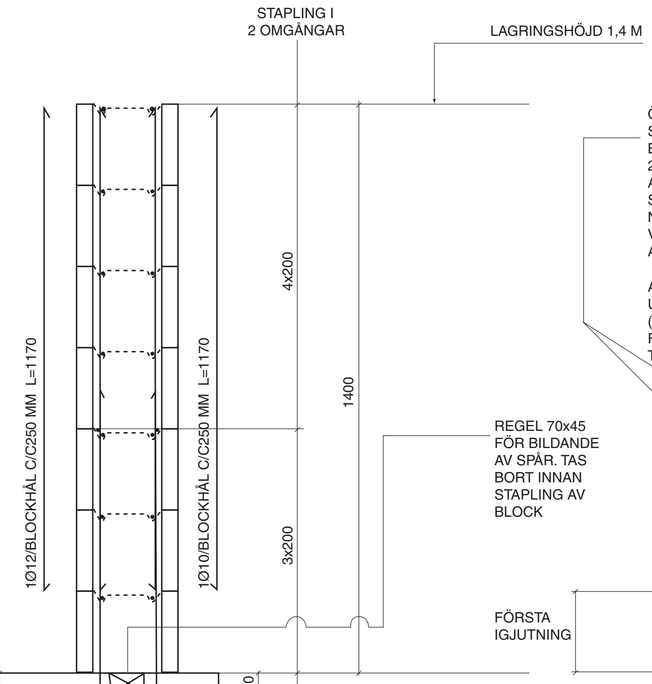

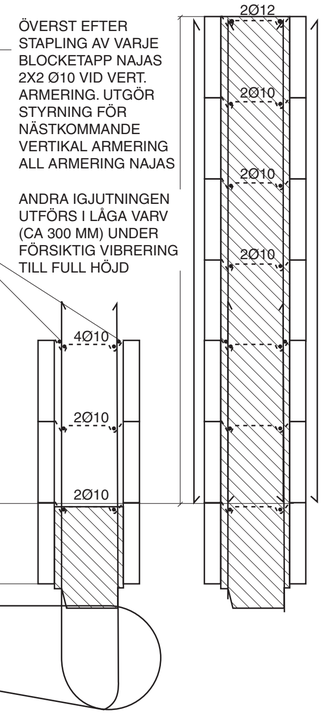

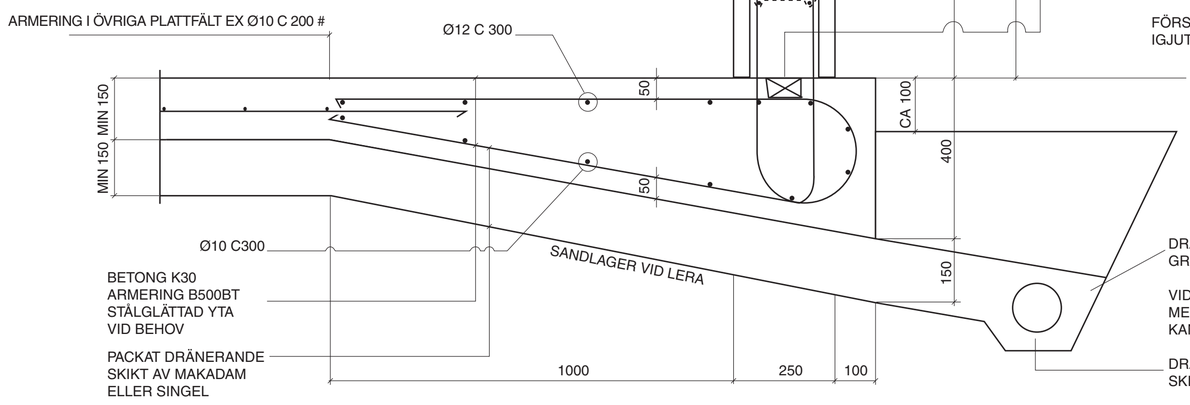

FINJA

www.finjabetong.se